s::can
A Badger Meter® Brand

pipe::scan

Der pipe::scan ist ein Sensorsystem zur Überwachung der Trinkwasserqualität in unter Druck stehenden Rohren. Es misst bis zu 10 Parameter in einem System: TOC, DOC, UV254/UVT, Trübung, Farbe, Chlor, pH/Redox, Leitfähigkeit, Temperatur und Druck. Die Wasserqualitätsdaten können über nahezu jedes Protokoll an jede zentrale Datenbank gesendet werden. Mehrere pipe::scans sind die ideale Lösung, um Trinkwasser an jedem Punkt im Netzwerk zu überwachen.

ACS Trinkwasser-Zertifikat

Certified to NSF/ANSI/CAN 61 & 372

- TOC
- DOC
- UV254
- Trübung
- Farbe
- Chlor
- pH/Redox
- Leitfähigkeit
- Temperatur
- Druck

i::scan
Multi-Parameter Spektro-photometersonde.

Parameter:
FTU/NTU, UV254, UVT, Farbe, TOC, DOC

Abdeckung/Haube
Zusätzliche Sicherheit für die Sensoren und den Betreiber.

Physikalische Sensoren
Ein chlori::lyser und zwei weitere Sensoren (condu::lyser, pH::lyser oder redo::lyser) können installiert werden.

Parameter:
Leitfähigkeit, freies Chlor, pH, Redox und Temperatur

Optionale autobrush für den i::scan
Ermöglicht eine automatische Bürstenreinigung für den i::scan.

Basis-Einheit
Durchflussarmatur für bis zu 4 Sensoren mit verstellbarem „Strohhalm“, Filter, Probeent-nahmeventil, automatischem Entlüftungsventil, Drucksensor und Durchflusssensor (optional).

Anbohrschelle
2“ Anbohrschelle für Installationen in Wasserrohren unter Druck. Für Rohre von DN80 bis DN600. **Schelle ist nicht NSF zertifiziert.**

Nano-Pumpe
Sichert den Durchfluss selbst bei Wasserstagnation.

© s::can GmbH (2023)

s::can
A Badger Meter® Brand

Technische Daten

Messintervall	1 Min. (minimal)
vorkalibriert ab Werk	alle Parameter
Anbindung via	con::line
Spannungsversorgung	via con::line oder con::cube
Leistungsaufnahme (typisch)	14 W
Leistungsaufnahme (max.)	35 W
Medienberührte Materialien	POM Edelstahl Messing EN12165 und EN12164 EPDM
Abmessungen (BxHxT)	220 x 475 x 340 mm
Gewicht (mind.)	ca. 8 kg
Einsatzbereich Temperatur	0 ... 40 °C
Lagerung Luftfeuchtigkeit	0 ... 95 %
Einsatzbereich Druck	1 ... 10 bar

Installation / Montage	auf 2" Hawle Rohrschelle (seperat zu bestellen)
Andere Einsatzbedingungen	Rohrleitung muss belüftet sein Installation auf der Oberseite der Rohrleitung Keine direkte Sonneneinstrahlung
pH Bereich	4 ... 12
pH Bereich Freies Chlor	4 ... 9
Automatische Reinigung	Autobrush (für i::scan)
Lagertemperatur	0 ... 45 °C
Konformität - EMV	EN 61326-1
Konformität - Sicherheit	EN 61010-1 RoHS
Trinkwasserzertifikat	ACS (Attestation de conformité Sanitaire) NSF/ANSI/CAN 61 & 372
Schutzart (-000)	IP67

i::scan

		Parameter								
		Trübung [NTU/ FTU]	Farbe (app) [Hazen]	Farbe (tru) [Hazen]	TOC [mg/l]	DOC [mg/l]	UV254 [Abs/m]	UV254 f [Abs/m]	UVT10 [%]	Artikelnummer
i::scan FTU/NTU	Min.	0								Y01-1-D-000-DW
	Max.	800								
i::scan FTU/NTU+Farbe	Min.	0	0	0						Y02-1-D-000-DW
	Max.	800	500	500						
i::scan FTU/NTU+UV254	Min.	0					0	0	25	Y03-2-D-000-DW
	Max.	800					70	70	100	
i::scan FTU/ NTU+UV254+Farbe	Min.	0	0	0			0	0		Y04-2-D-000-DW
	Max.	800	500	500			70	70		
i::scan FTU/NTU+TOC_ eq+UV254	Min.	0			0	0	0			Y05-3-D-000-DW
	Max.	800			25	25	70			
i::scan FTU/NTU+TOC_ eq+UV254+Farbe	Min.	0	0	0	0	0	0			Y06-3-D-000-DW
	Max.	800	500	500	25	25	70			

chlori::lyser (Edelstahl Version)

		Parameter			
		Freies Chlor [mg/l]	gesamtes Chlor [mg/l]	Temperatur [°C]	Artikelnummer
chlori::lyser (Freies Chlor)	Min.	0		0	E-520-1-S-000
	Max.	2		40	
chlori::lyser (Gesamtchlor)	Min.		0	0	E-525-1-S-000
	Max.		2	40	

ph::lyser

		Parameter		
		pH [pH]	Temperatur [°C]	Artikelnummer
pH::lyser (pH)	Min.	4	0	E-514-2-000-DW
	Max.	10	40	

redo::lyser

		Parameter		
		Redox [mV]	Temperatur [°C]	Artikelnummer
redo::lyser (Redox)	Min.	-2000	0	E-513-2-000-DW
	Max.	2000	40	

condu::lyser

		Parameter		
		Leitfähigkeit [µS/cm]	Temperatur [°C]	Artikelnummer
condu::lyser (Leitfähigkeit)	Min.	0	0	E-511-2-000-DW
	Max.	500000	40	

© s::can GmbH (2023)

pipe::scan Versionen	
Artikelnummer	**Artikelbezeichnung**
P-450-PS-SET-024-DW	pipe::scan Basiseinheit: Durchfluss-Armatur inkl. Adapterplatte, Nano-Pumpe, Strohhalm, Entlüftungsventil, Abdeckung, Kabel-Hub inkl. 10 m Verbindungskabel zu con::cube, Drucksensor con::cube V3 24 V incl. D-303LX, S-08-moni, S-11-basic-plc, D-315-in-mA, mit Trinkwasserzertifikat
P-450-PS-SET-230-DW	pipe::scan Basiseinheit: Durchfluss-Armatur inkl. Adapterplatte, Nano-Pumpe, Strohhalm, Entlüftungsventil, Abdeckung, Kabel-Hub inkl. 10 m Verbindungskabel zu con::cube, con::cube V3 230 V incl. D-303LX, S-08-moni, S-11-basic-ply
P-450-PS-SET-012-DW	pipe::scan Basiseinheit: Durchfluss-Armatur inkl. Adapterplatte, Nano-Pumpe, Strohhalm, Entlüftungsventil, Abdeckung, Kabel-Hub inkl. 10 m Verbindungskabel zu con::line, Drucksensor con::line 12 V incl. S-500-08-IO, mit Trinkwasserzertifikat
Y01-1-D-000-DW	FTU/NTU mit i::scan inkl. Autobrush für pipe::scan
Y02-1-D-000-DW	FTU/NTU + COLOR mit i::scan inkl. Autobrush für pipe::scan
Y04-2-D-000-DW	FTU/NTU + COLOR + UV245 mit i::scan inkl. Autobrush für pipe::scan
Y06-3-D-000-DW	FTU/NTU + COLOR + UV254 + TOC mit i::scan inkl. Autobrush für pipe::scan
Y03-2-D-000-DW	FTU/NTU + UV254 mit i::scan inkl. Autobrush für pipe::scan
Y05-3-D-000-DW	FTU/NTU + UV245 + TOC mit i::scan inkl. Autobrush für pipe::scan
E-520-1-S-000	Chlorsensor FCl 0-2 mg/l, druckbeständig
E-525-1-S-000	Chlorsensor TCl 0-2 mg/l, druckbeständig
E-514-2-000-DW	pH Sensor, Druckresistent
E-513-2-000-DW	ORP Sensor, Druckresistent
E-511-2-000-DW	Leitfähigkeitssensor, Druckresistent

Empfohlenes Zubehör	
Artikelnummer	**Artikelbezeichnung**
D-500-012	con::line
D-330-xxx	con::cube V3
F-160-SP-SET-DKXXX	Hawle Sperrschelle für Kunststoffrohre DK75 - DK315 , inkl. Spion (für PE- und PVC-Rohre)
F-160-SP-SET-DNXXX	Hawle Sperrschelle für Metallrohre DN80 - DK600, inkl. Spion (für Rohre aus duktilem Eisen)
S-500-08-IO	Io::Tool - Basis s::can Messstation Software für 8 Parameter
S-11-XX-MONI	moni::tool Software
S-14-VALI	vali::tool - s::can Software zur Datenvalidierung
S-15-ANA	ana::tool - s::can Event Detection Software

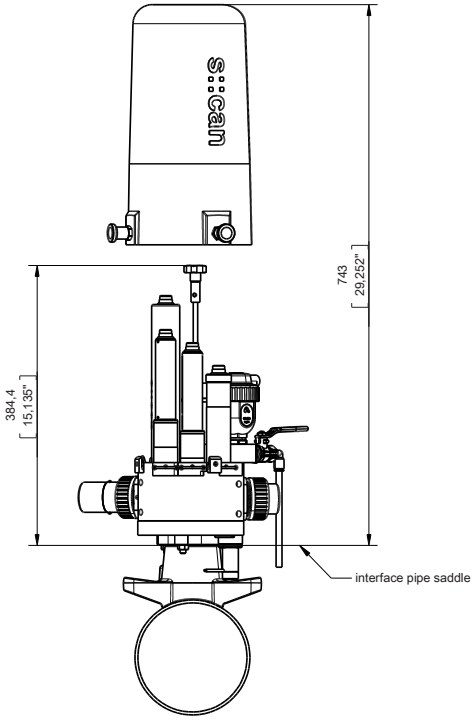

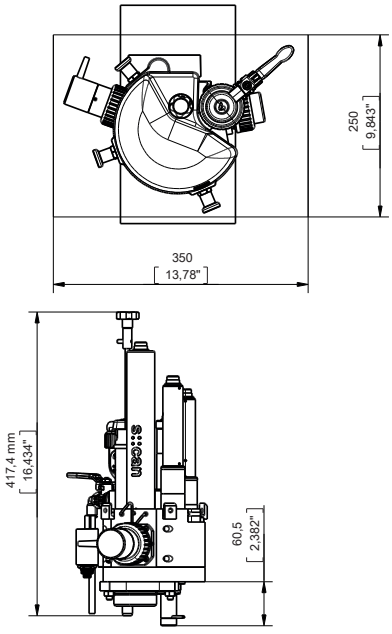

© s::can GmbH (2023)

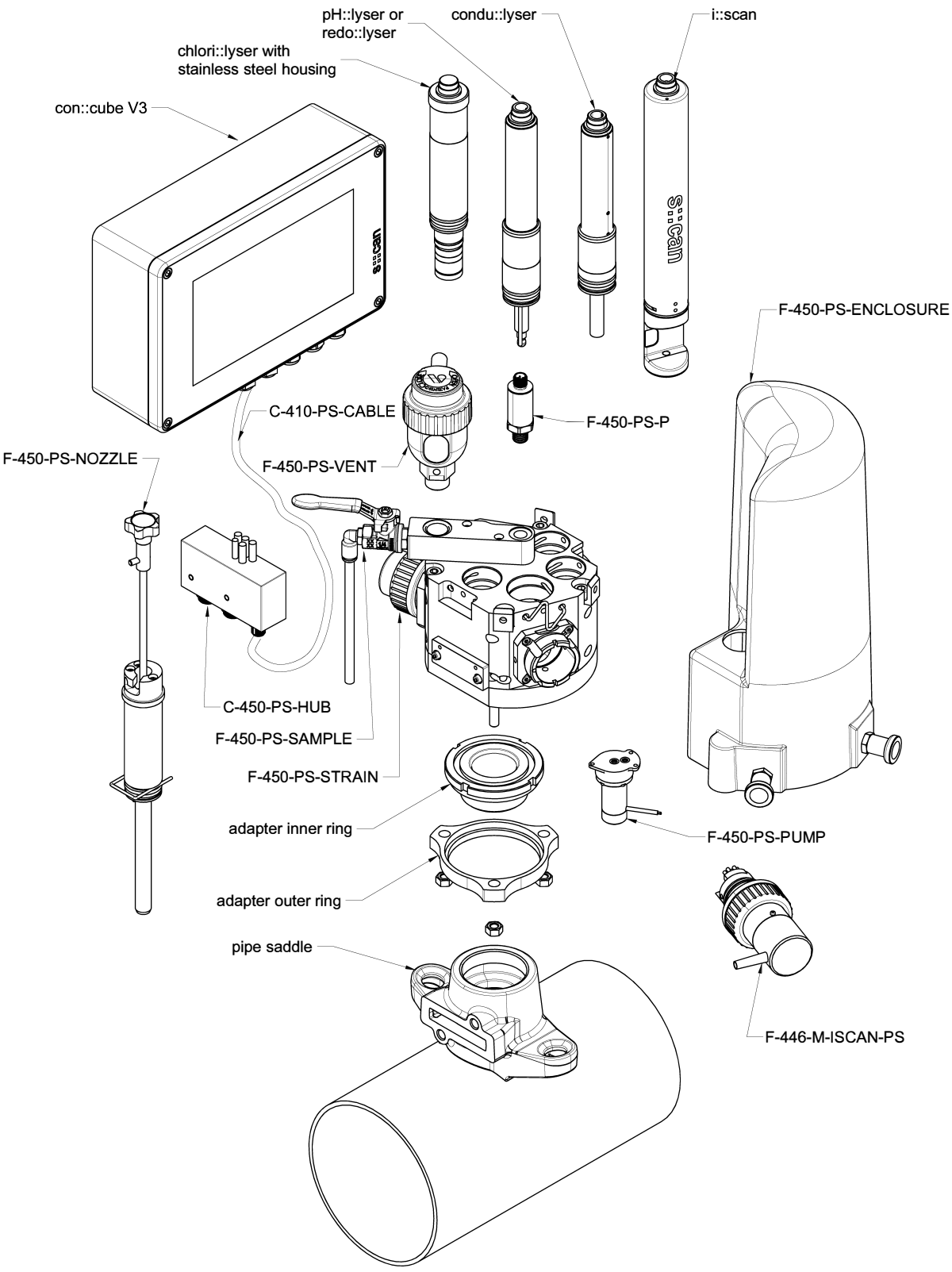

© s::can GmbH (2023)